Хозяйственно-бытовые очистные "BioPlast BIO-6 UV"

Приложение N_____
К договору поставки N_____ от_____
Спецификация N_____

Разрез 1-1

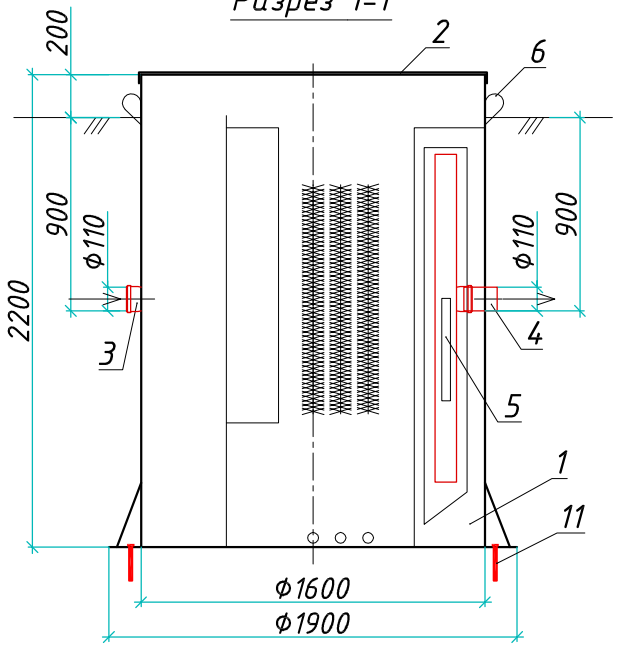

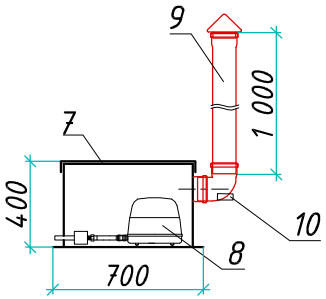

Вид сверху

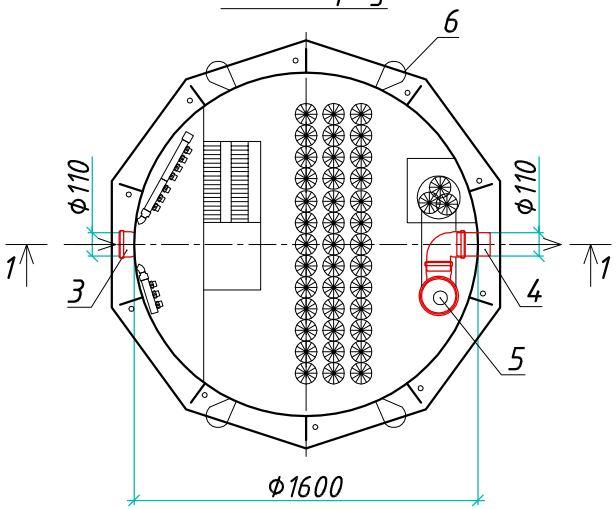

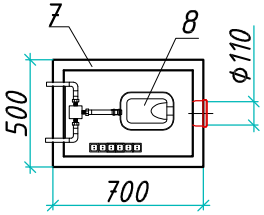

Экспликация оборудования и сооружений N

Поз.	Наименование	Кол-во	Мат-ал	Примечание
1	Корпус	1	ПП	D=1600мм, H=2200мм
2	Крышка	1	ПП	
3	Подводящий патрубок (раструб/муфта)	1	ПП	DN/OD 110
4	Отводящий патрубок	1	ПП	DN/OD 110
5	Лампа УФ обеззараживания	1	-	
6	Транспортировочные петли	4	ПП	
7	Компрессорный отсек	1	ПП	
8	Компрессор	1	-	
9	Вентиляционный грибок	1	ПП	OD 110
10	Патрубок для ввода кабелей	1	ПП	
11	Анкерные болты	10	Ст3	

Транспортировочный вес оборудования - 410кг
Вес оборудования в аварийном состоянии - 5000кг

Дата _____ Дата _____

Подпись _____ Подпись _____
М.П. М.П.

Изм.	Лист.	Документ	Подпись	Дата
Разраб.		Антоненко Д.Б.		
Проверил		Шиляев В.В.		

www.blorey.com т.+7 (861) 212-97-00

ООО "Блорэй"

Хозяйственно-бытовые очистные "BioPlast BIO-6 UV"

Стадия	Лист	Листов
	1	1

Blorey

Взам. инв. N
Подпись и дата
Инв. N подл.

Формат А3